LAP-WALL　5.2mm、5.5mm厚 / 木造　参考納まり図 【軒ゼロ 片流れ棟部】

1　換気棟納まり、妻壁換気、破風板：あり（シーリング）

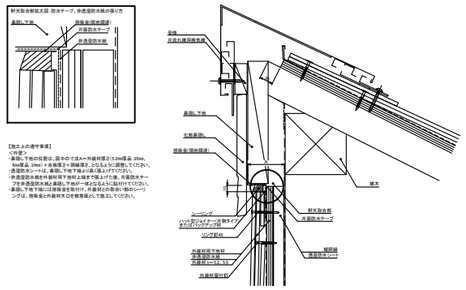

2　換気棟納まり、軒先吸気・棟排気、破風板：あり（通気部材）

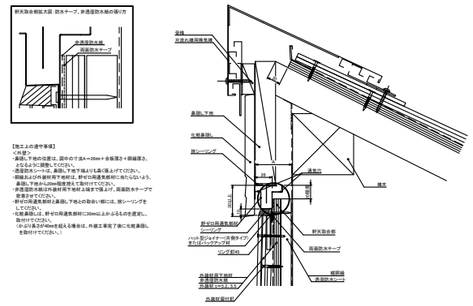

3　換気棟納まり、妻壁換気、破風板：なし（シーリング）

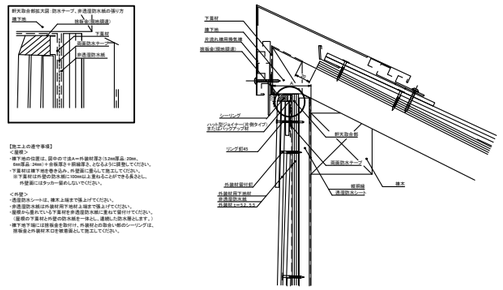

4　換気棟納まり、妻壁換気、破風板：なし（通気部材）

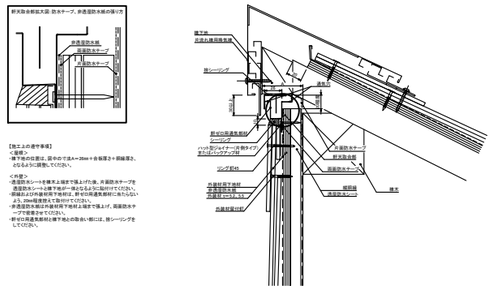

5　棟包納まり、妻壁換気、破風板：あり（シーリング）

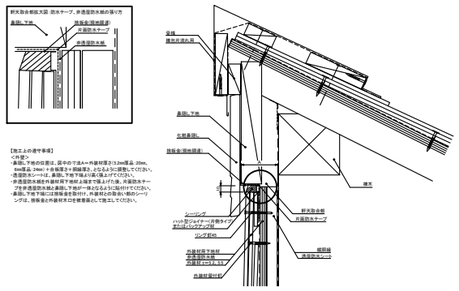

6　棟包納まり、軒先吸気・棟排気、破風板：あり（通気部材）

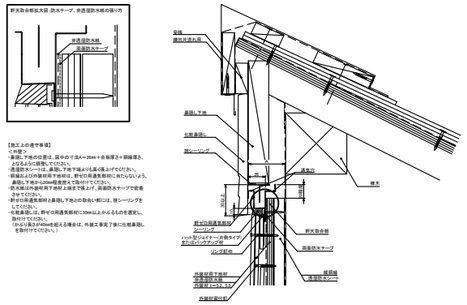

7　棟包納まり、妻壁換気、破風板：なし（シーリング）

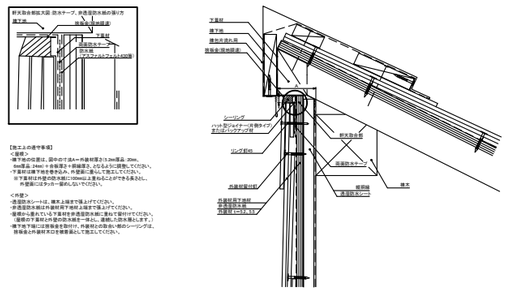
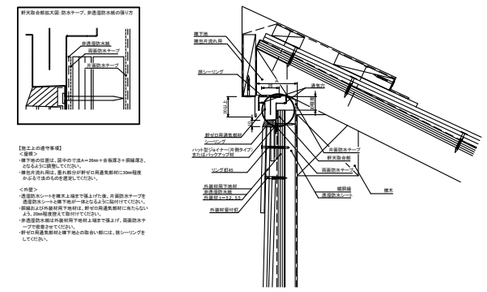
8　棟包納まり、妻壁換気、破風板：なし（通気部材）