LAP-WALL　5.2mm、5.5mm厚 / 木造　参考納まり図 【軒ゼロ 軒先部】

1　妻壁換気、破風板：あり（シーリング）

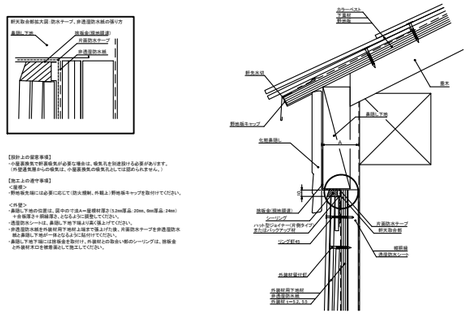

【別計上の留意事項】
・小屋裏換気や軒裏換気が必要な場合は、破風孔を別途設ける必要があります。
（外部通気層からの吸気は、小屋裏換気の吸気孔としては認められません。）

【施工上の留意事項】
<基礎>
・野地板先端には必要に応じて（防火規制、外観上）野地板キャップを取付けてください。

<内部>
・表面に下地の位置は、図中の寸法A＝20mm＋合板厚さ＋前縁厚さ、となるように
調整してください。
・透湿防水シートは、表面に下地下端より高く張上げてください。
・開口部上の外張材端下地材は、軒ゼロ周辺部材に当たらないよう、表面に下地
から20mm程度浮えて取付けてください。
・非透湿防水紙は外張材端下地材上端まで張上げ、表面防水テープで密着させてください。
・軒ゼロ周辺部材は、軒材と軒の通気口をふさがないように、取付けてください。
・軒ゼロ周辺部材は表面に下地から外張材ないしは、ボンドシーリングをしてください。
・化粧面張上は、軒ゼロ周辺部材端部に10mmほどふかしたり、面取りしてください。
（ふかし高さ20mm程度も可能ですが、外観上等考慮して面取り程度にとどめてください。）

2　軒先吸気・棟排気、破風板：あり（通気部材）

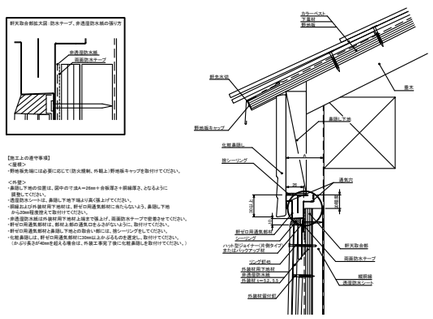

【施工上の留意事項】
<基礎>
・野地板先端には必要に応じて（防火規制、外観上）野地板キャップを取付けてください。

<内部>
・表面に下地の位置は、図中の寸法A＝20mm＋合板厚さ＋前縁厚さ、となるように
調整してください。
・透湿防水シートは、表面に下地下端より高く張上げてください。
・開口部上の外張材下地材は、軒ゼロ周辺部材に当たらないよう、表面に下地
から20mm程度浮えて取付けてください。
・非透湿防水紙は外張材下地材上端まで張上げ、表面防水テープで密着させてください。
・軒ゼロ周辺部材は、軒材と軒の通気口をふさがないように、取付けてください。
・軒ゼロ周辺部材は表面に下地から外張材ないしは、ボンドシーリングをしてください。
・化粧面張上は、軒ゼロ周辺部材端部に10mmほどふかしたり、面取りしてください。
（ふかし高さ20mm程度も可能ですが、外観上等考慮して面取り程度にとどめてください。）

3　妻壁換気、破風板：なし（シーリング）

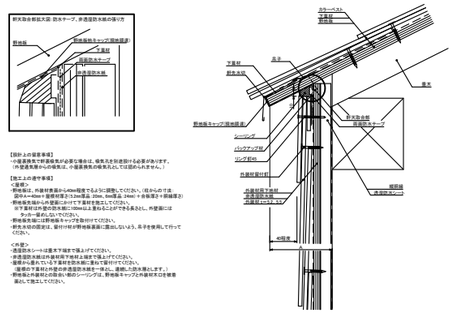

【別計上の留意事項】
・小屋裏換気や軒裏換気が必要な場合は、破風孔を別途設ける必要があります。
（外部通気層からの吸気は、小屋裏換気の吸気孔としては認められません。）

【施工上の留意事項】
<基礎>
・野地板先端には必要に応じて（防火規制、外観上）野地板キャップを取付けてください。

<内部>
・野地板先端の位置は、図中の寸法A＝20mm＋合板厚さ＋前縁厚さ、
となるように調整してください。
・野地板先端には必要に応じて（防火規制、外観上）野地板キャップを取付けてください。
・透湿防水シートは、表面に下地下端より高く張上げてください。
・開口部上の外張材下地材は、軒ゼロ周辺部材に当たらないよう、表面に下地
から20mm程度浮えて取付けてください。
・非透湿防水紙は外張材下地材上端まで張上げ、表面防水テープで密着させてください。
・軒ゼロ周辺部材は、軒材と軒の通気口をふさがないように、取付けてください。
・軒ゼロ周辺部材は表面に下地から外張材ないしは、ボンドシーリングをしてください。
・化粧面張上は、軒ゼロ周辺部材端部に面取りしないよう、角手を使用して行って
ください。

<内部>
・透湿防水シートは張天下端まで張上げてください。
・非透湿防水紙は外張材下地材上端まで張上げてください。
・軒裏から見えている下葺材は防水紙に重ねて張付けてください。
（屋根の下葺材と外壁の外張透湿防水紙を一体とし、連続した防水層とします。）
・野地板と外張材との間は、軒のシーリングは、野地板キャップと外張材天口を軒裏
張として施工してください。

4　妻壁換気、破風板：なし（通気部材）

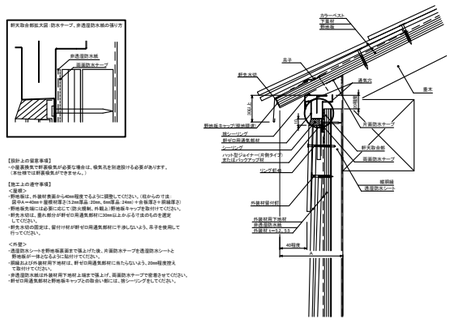

【別計上の留意事項】
・小屋裏換気や軒裏換気が必要な場合は、破風孔を別途設ける必要があります。
（外部通気層からの吸気は、小屋裏換気の吸気孔としては認められません。）

【施工上の留意事項】
<基礎>
・野地板先端の位置は、図中の寸法A＝20mm＋合板厚さ＋前縁厚さ、
となるように調整してください。（図からのりは
寸法A＝20mm＋合板厚さ＋前縁厚さ＋2.5mm程度、20mm、30mm程度、25mm＋合板厚さ＋前縁厚さ）
・野地板先端には必要に応じて（防火規制、外観上）野地板キャップを取付けてください。
・表面に下地の位置は、図中の寸法B＝20mm程度、
・透湿防水シートは張天下端まで張上げてください。
・非透湿防水紙は外張材下地材上端まで張上げ、表面防水テープで密着させてください。
・軒ゼロ周辺部材は、軒材と軒の通気口をふさがないように、取付けてください。
・軒ゼロ周辺部材は表面に下地から外張材ないしは、ボンドシーリングをしてください。
・化粧面張上は、軒ゼロ周辺部材端部に面取りしないよう、角手を使用して行って
ください。

<内部>
・透湿防水シートを野地板裏面まで張上げた後、非透湿防水テープを透湿防水シートと
野地板が一体となるように取付けてください。
・開口部上の外張材下地材は、軒ゼロ周辺部材に当たらないよう、20mm程度浮え
て取付けてください。
・非透湿防水紙は外張材下地材上端まで張上げ、表面防水テープで密着させてください。
・軒ゼロ周辺部材は野地板キャップと外張ない材には、ボンドシーリングをしてください。