LAP-WALL 5.2mm、5.5mm厚 / 木造 / 通気パネル工法　参考納まり図 【軒ゼロ 片流れ棟部】

1　換気棟納まり、軒先吸気・棟排気、破風板：あり（通気部材）

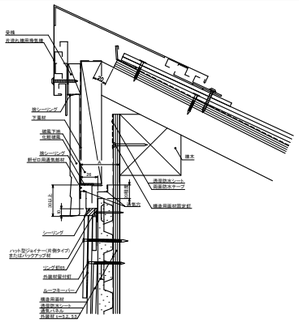

2　換気棟納まり、妻壁換気、破風板：なし（通気部材）

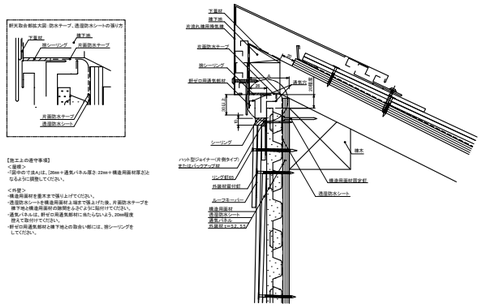

3　棟包納まり、軒先吸気・棟排気、破風板：あり（通気部材）

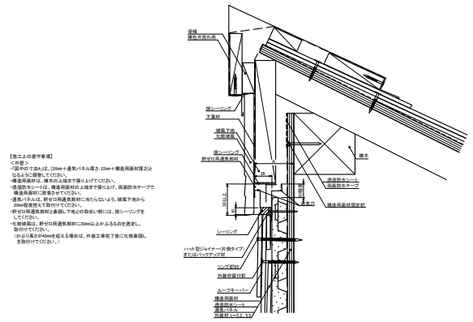
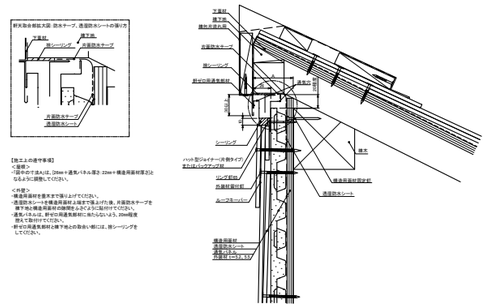
4　棟包納まり、妻壁換気、破風板：なし（通気部材）