ROOGA[雅] / 木造・合板下地 / 桟木なし　参考納まり図【一般部】
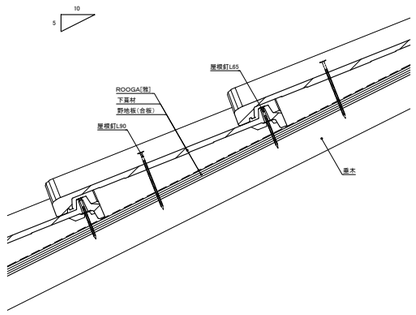
1　標準 仕様