ROOGA[雅] / 木造・合板下地 / 桟木なし　参考納まり図【雪止め金具】
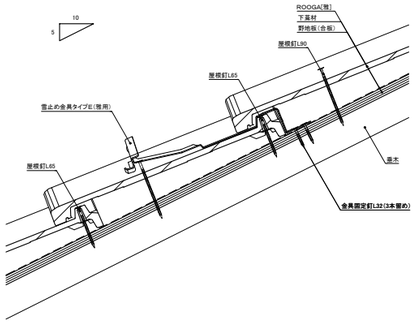
1　標準 仕様