ROOGA[雅] / 木造・合板下地 / 桟木あり　参考納まり図

1 軒先部

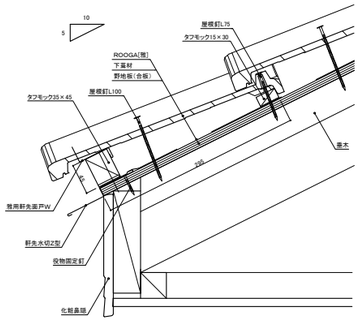

2 一般部

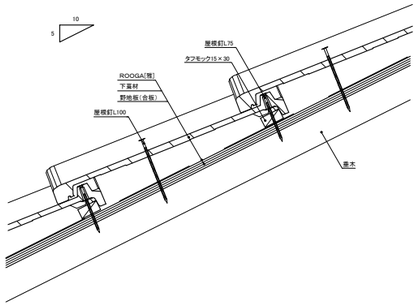

3 けらば部

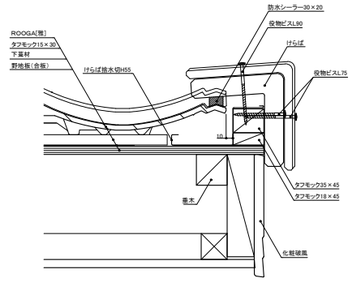

4 平棟部

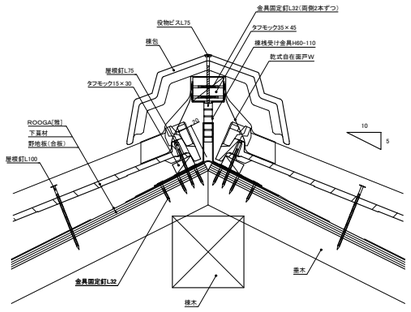

5 隅棟部

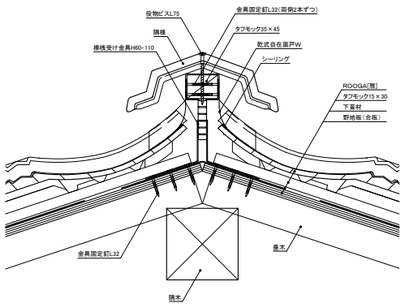

6 壁取合い部(桁方向)

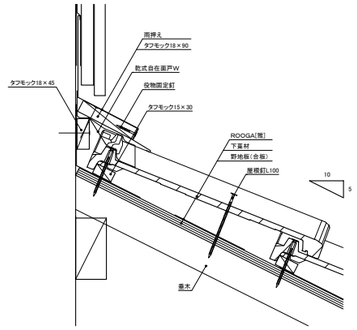

7 壁取合い部(流れ方向)

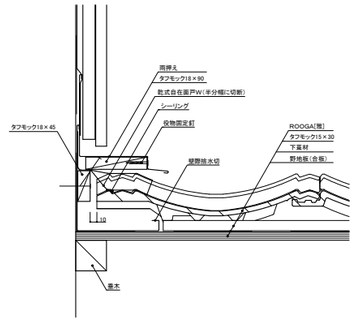

8 谷部

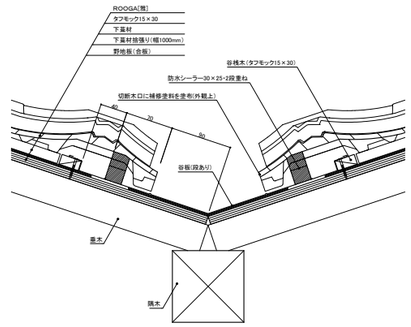
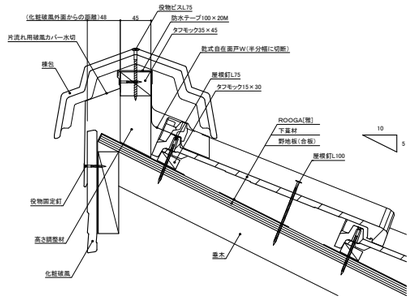
9 片流れ棟部