ROOGA[雅] / 木造・合板下地 / 桟木あり　参考納まり図 【片流れ棟部】

1　同質役物（棟包・最上段真物）仕様

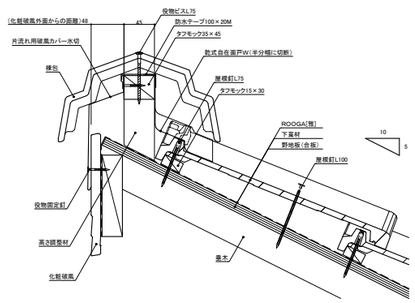
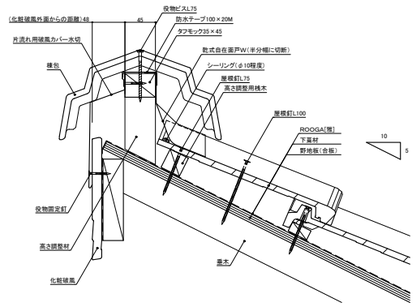
2　同質役物（棟包・最上段切断）仕様