ROOGA[雅] / 木造・小幅板下地　参考納まり図【一般部】
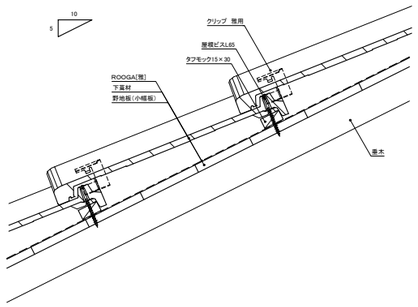
1　標準仕様