ROOGA[雅] / 木造・小幅板下地　参考納まり図【換気役物】

1　同質役物（平棟部・棟包）仕様

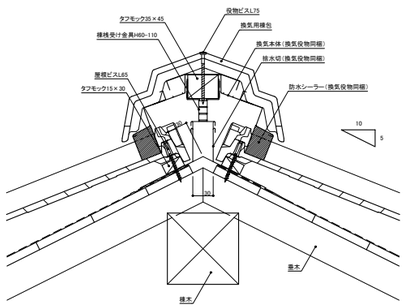

2　同質役物（平棟部・高棟）仕様

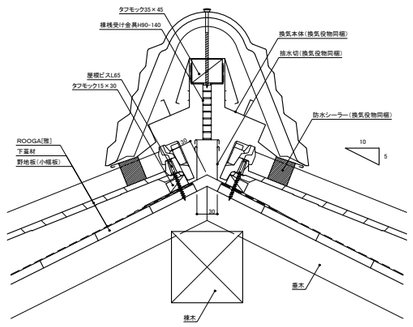

3　同質役物（片流れ棟部・棟包）仕様

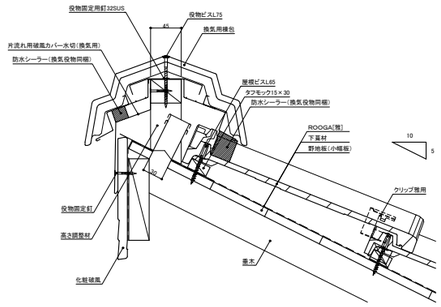
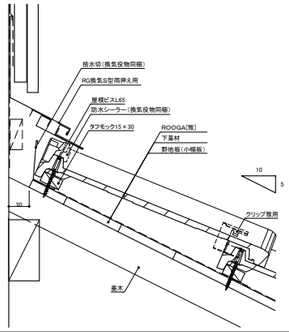
4　メタル役物（壁取合い部・雨押え換気部材）仕様