ROOGA[雅] / 木造・小幅板下地　参考納まり図 【壁取合い部】

1　桁方向（最上段真物）仕様

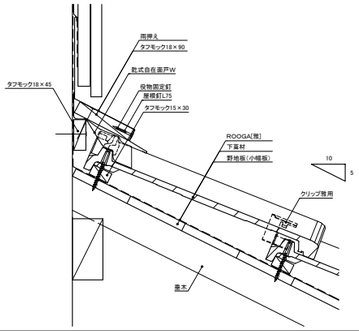

2　桁方向（最上段切断）仕様

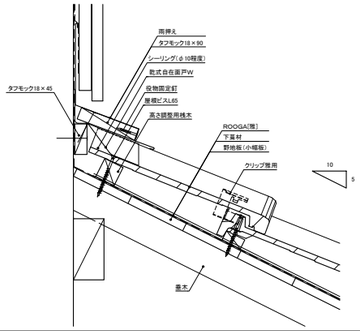

3　桁方向（平のし1段）仕様

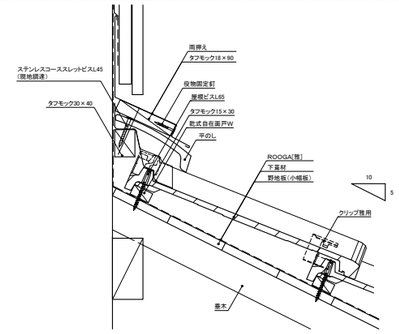

4　桁方向（平のし2段）仕様

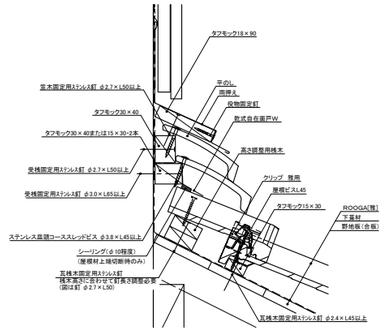
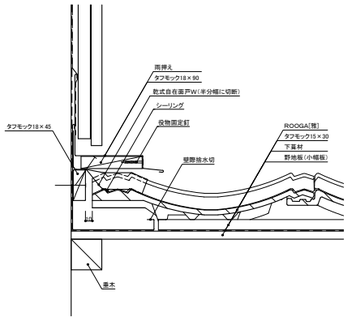
5　流れ方向