ROOGA[雅] / 木造　熱シャット工法 / 桟木なし　参考納まり図

1　軒先部

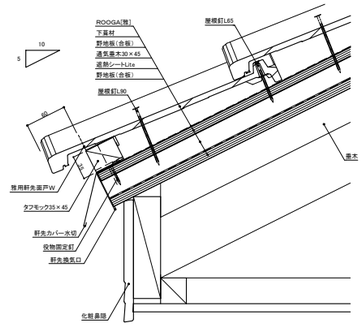

2　一般部

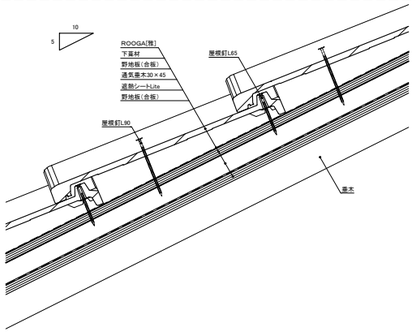

3　けらば部

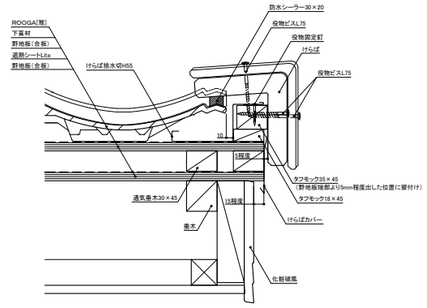

4　平棟部

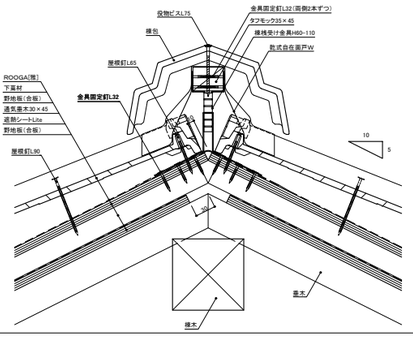

5　隅棟部

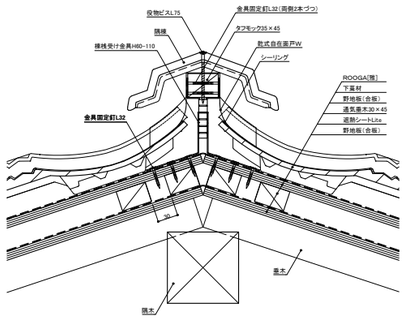

6　壁取合い部（桁方向）

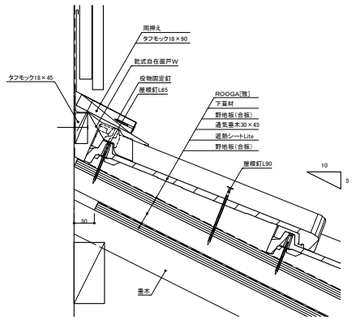

7　壁取合い部（流れ方向）

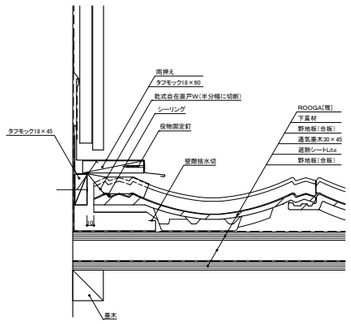

8　谷部

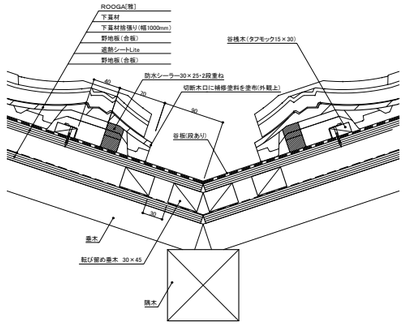

9　片流れ棟部

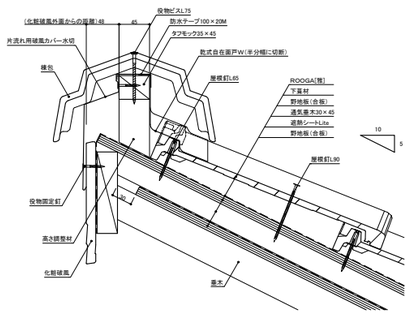

10　換気部　同質役物（平棟部・棟包）仕様

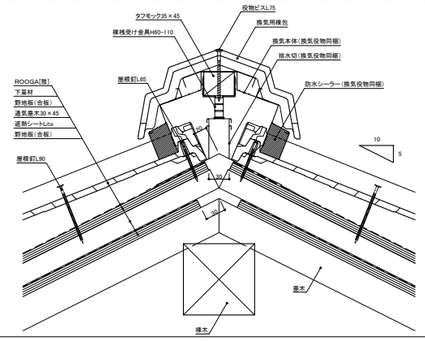

11　換気部　同質役物（片流れ棟部・棟包）仕様

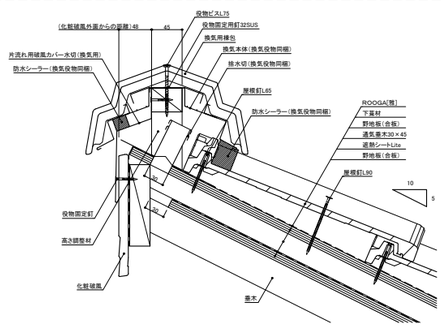
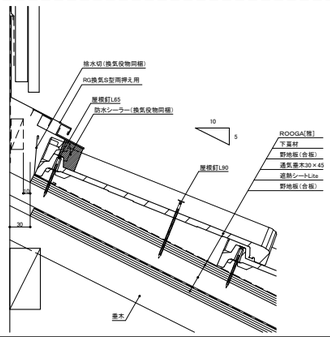
12　換気部　メタル役物（壁取合い部・雨押え）仕様