ROOGA[雅] / RC造・パーライトモルタル下地　参考納まり図 【雪止め金具】
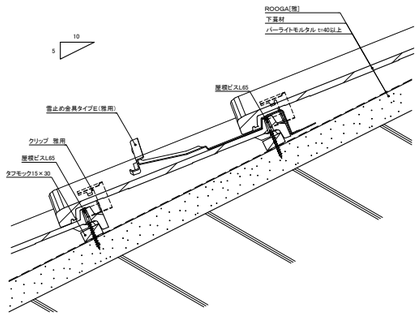
1　標準 仕様