ROOGA[鉄平] / RC造・パーライトモルタル下地　参考納まり図 【片流れ棟部】

1　同質役物（棟包・最上段真物）仕様

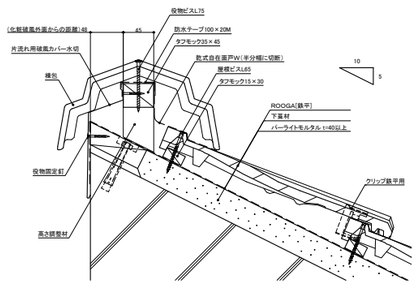

2　同質役物（棟包・最上段切断）仕様

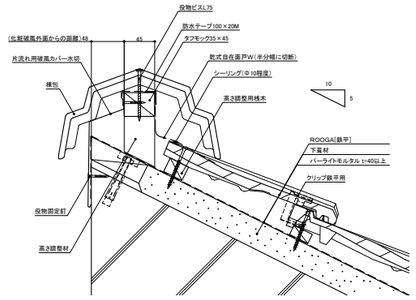

3　同質役物（片流れ棟・最上段真物）仕様

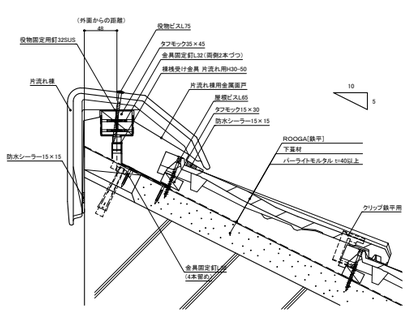

4　同質役物（片流れ棟・最上段切断）仕様

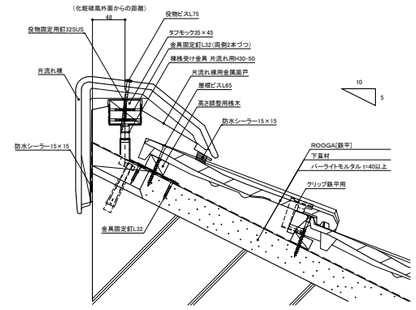
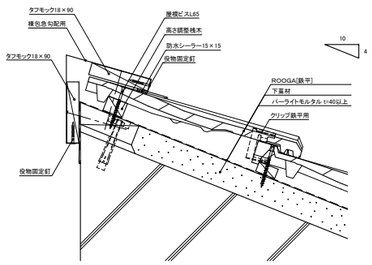
5　メタル役物（棟用急勾配用）仕様