窯業系サイディング/鉄骨造・横張り/通気金具留め施工/1時間耐火構造〈内装材指定なし〉吹付ウレタン仕様　参考納まり図【土台部】

1　土台水切り 納まり（スターター）

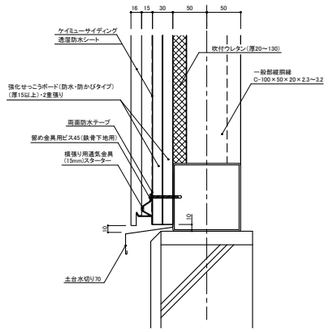
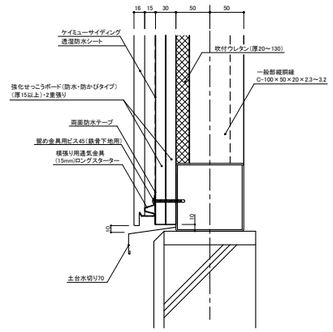
2　土台水切り 納まり（ロングスターター）