窯業系サイディング/鉄骨造・横張り/通気金具留め施工/1時間耐火構造〈内装材指定あり〉耐火シート仕様　参考納まり図

1　土台部

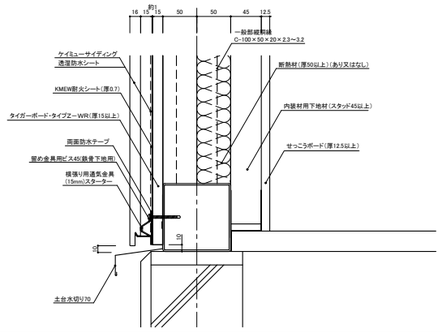

2　目地部(横断面)

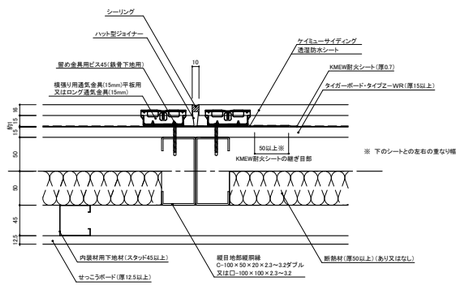

3　開口部(外見切りサッシ/縦断面)

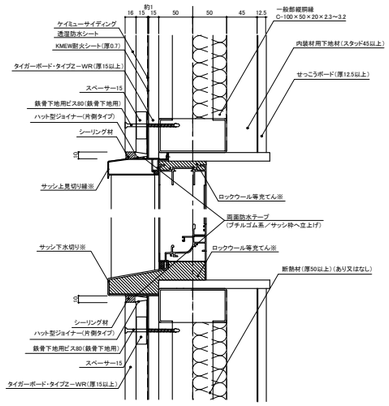

※ サッシの納まりについてはサッシメーカーにお問い合わせください。

4　開口部(外見切りサッシ/横断面)

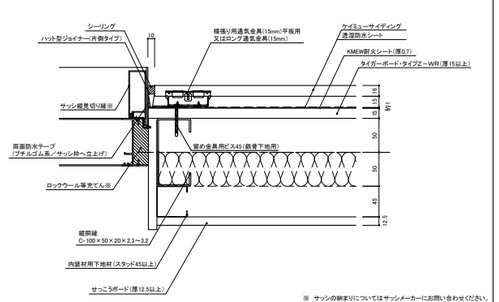

※ サッシの納まりについてはサッシメーカーにお問い合わせください。

5　出隅部(同質出隅/内寸75)/KMEW耐火シートを通して張る場合

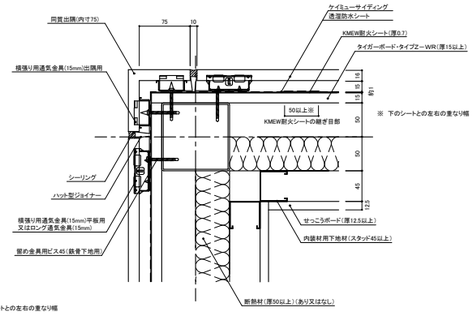

※ 下のシートとの左右の重なり幅

6　入隅部

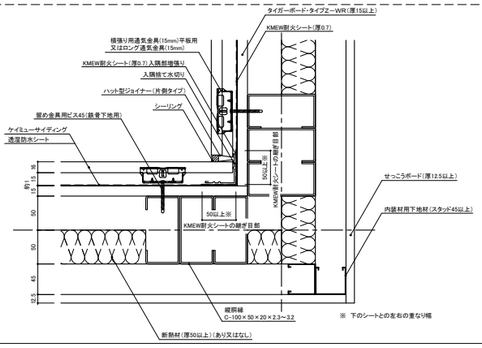

7　柱(角形鋼/柱部に胴縁がない場合)

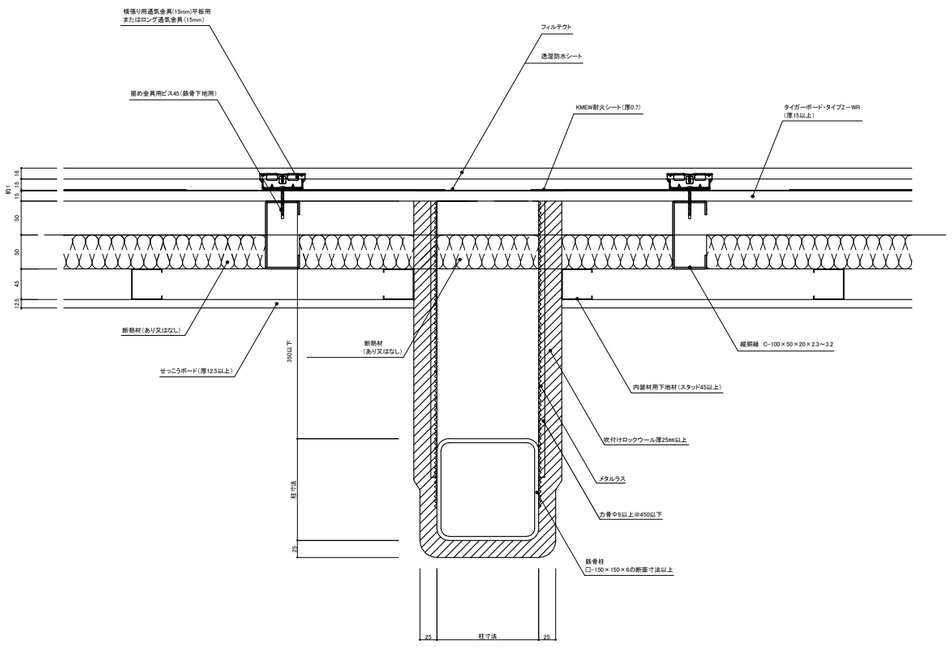

8　梁

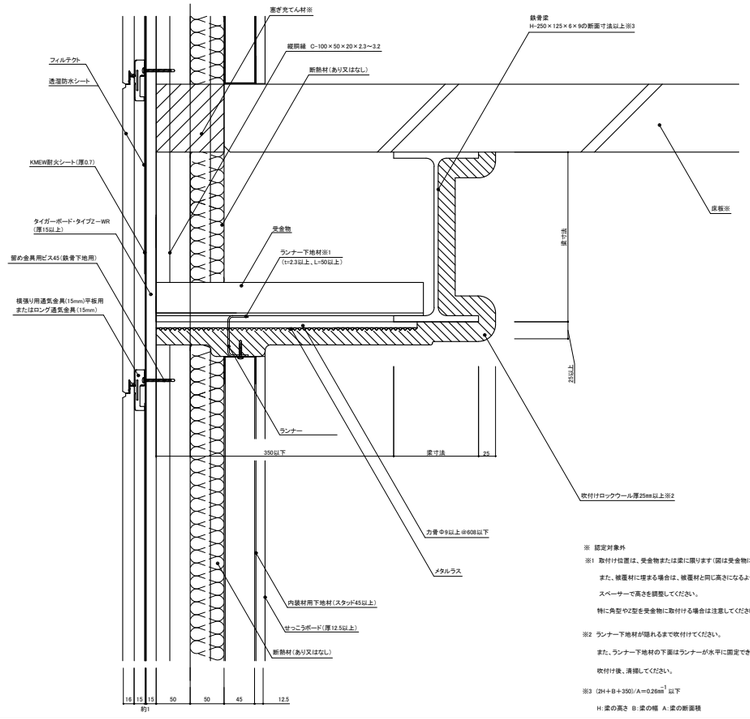

※ 認定対象外

※1 取付け位置は、受金物または梁に限ります(図は受金物に取付けた場合)。
また、被覆材に埋める場合は、被覆材と同じ高さになるように
スペーサーで高さを調整してください。
特に角型やZ型を受金物に取付ける場合は注意してください。

※2 ランナー下地材が隠れるまで吹付けてください。
また、ランナー下地材の下面はランナーが水平に固定できるように
吹付け後、清掃してください。

※3 (2H＋B＋350)/A＝0.26m^{-1} 以下
H:梁の高さ B:梁の幅 A:梁の断面積