窯業系サイディング/木造・縦張り/5mm金具留め施工　参考納まり図【配管等の付帯物】

1　配管支持金具取付部 納まり

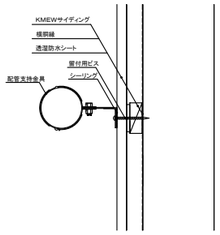

2　縦樋指示金具取付部 納まり

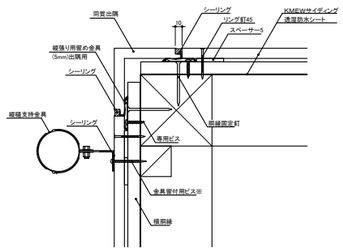

※配管支持金具留付ビスは縦打ち寸法を確保して取り付けてください。
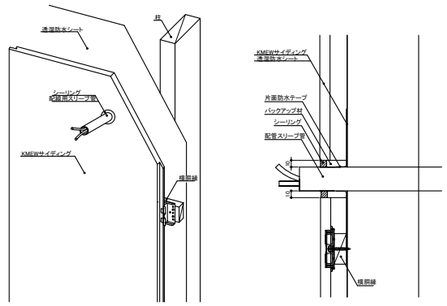
3　配管用スリーブ 納まり