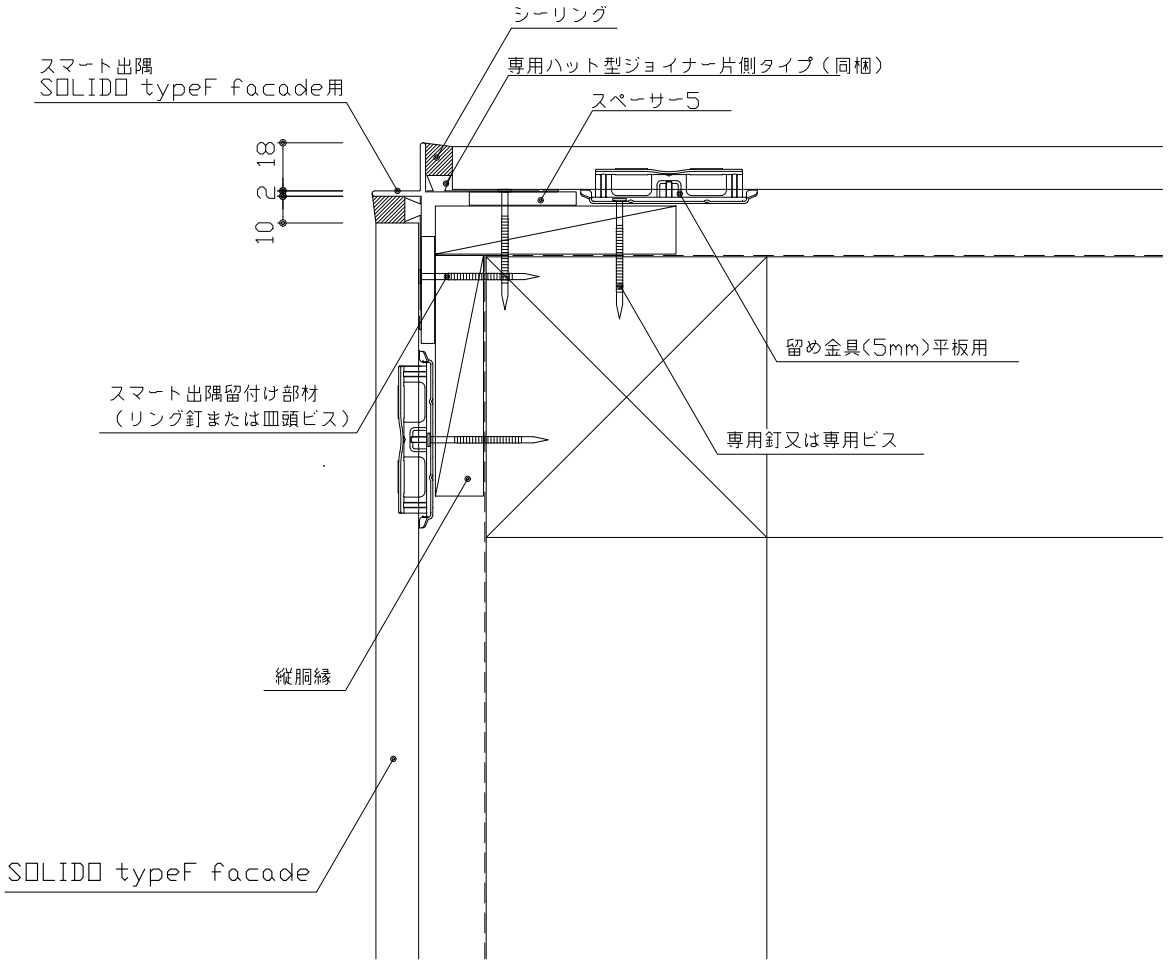

木造・横張り・5mm金具留め

出隅部（スマート出隅SOLIDO typeF facade用）納まり参考図