窯業系サイディング/木造・縦張り/通気金具留め施工　参考納まり図【装飾部材〈壁飾り〉】
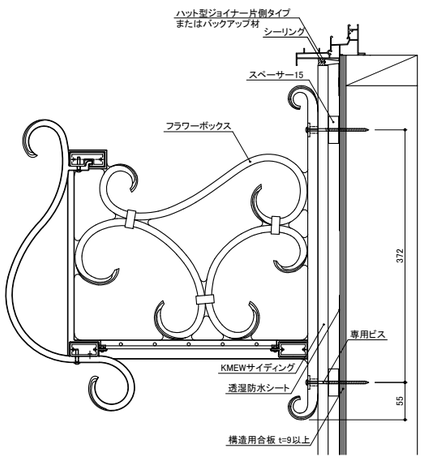
1　フラワーボックス 納まり