一般部（フィルドラ・デザイン標準工法/施工高さ16m超え）

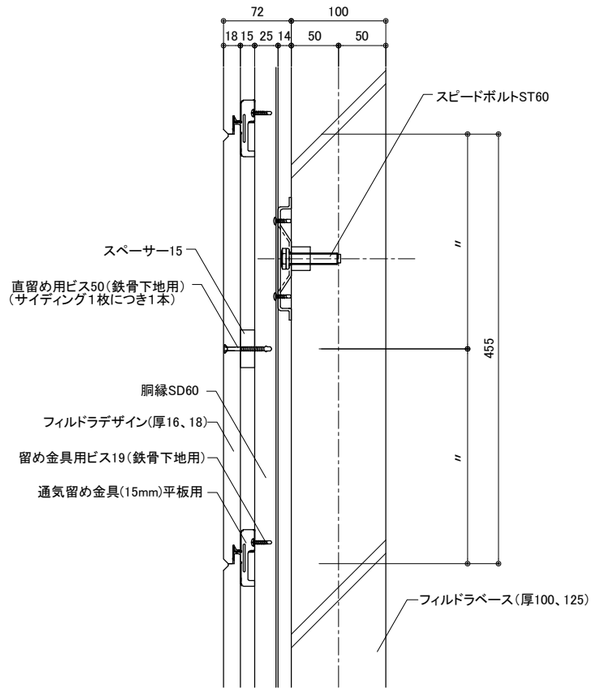

断面図

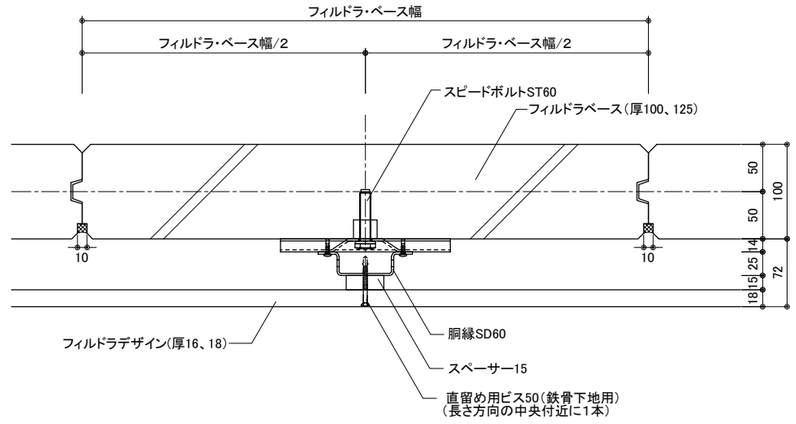

平面図

住友金属鉱山シポレックス株式会社・ケイミュー株式会社	FIRDOLA	名称	一般部（標準工法/施工高さ16m超え）	縮尺	S=1/5(A2)	図番	XXXXXXX
						制定日	2023.07.28