開口部（シャッター）

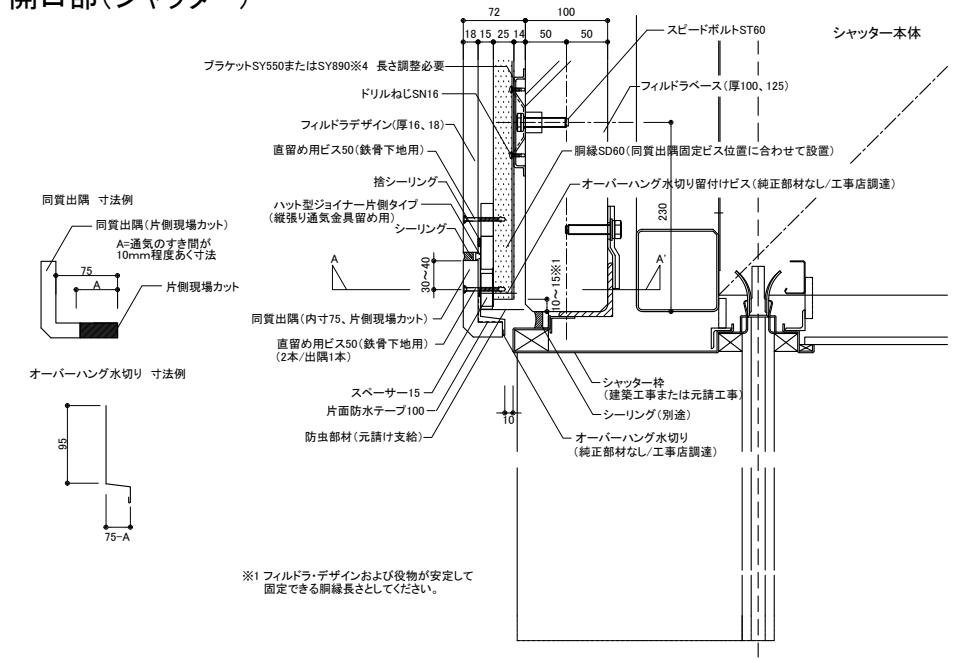

断面図

●ブラケットの長さや胴縁位置等は一例です。実際の同質出隅の割付けに合わせて設置してください。

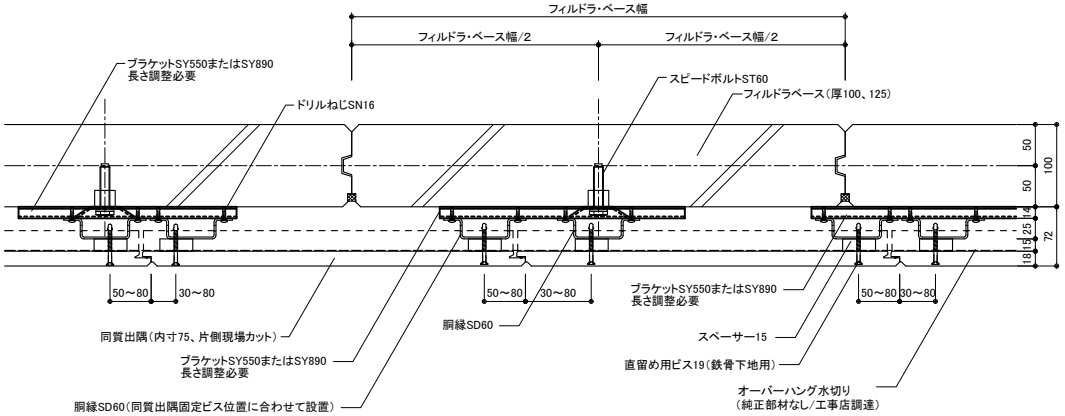

A-A' 水平断面図

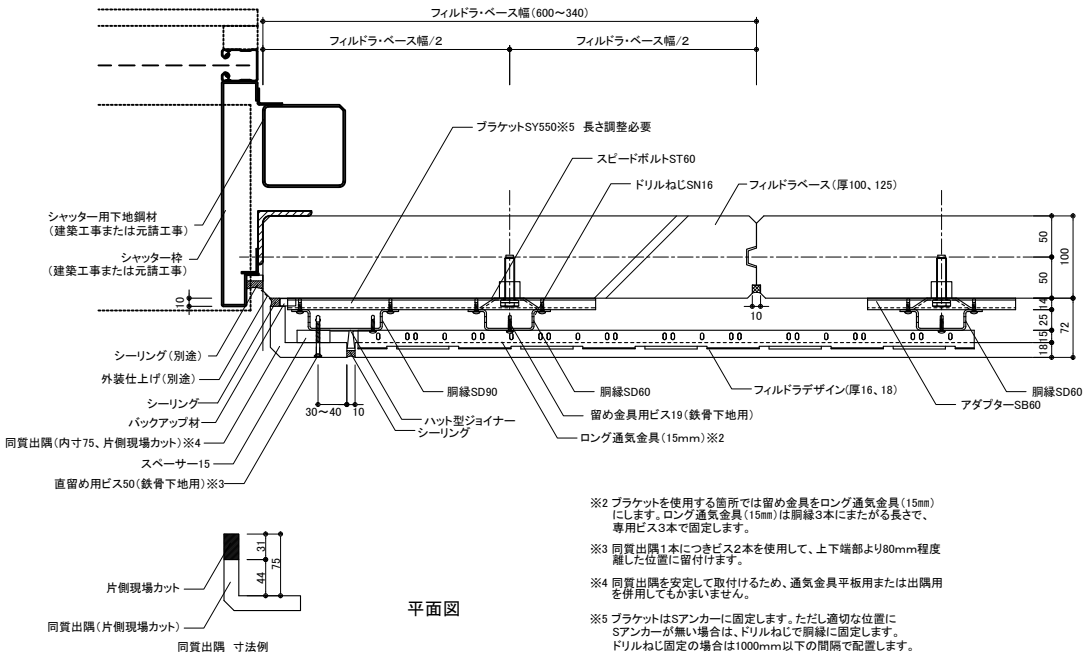

平面図

※2 ブラケットを使用する箇所では留め金具をロング通気金具（15mm）
にします。ロング通気金具（15mm）は胴縁3本にまたがる長さで、
専用ビス3本で固定します。

※3 同質出隅1本につきビス2本を使用して、上下端部より80mm程度
離した位置に留付けます。

※4 同質出隅を安定して取付けるため、通気金具平板用または出隅用
を併用してもかまいません。

※5 ブラケットはSアンカーに固定します。ただし適切な位置に
Sアンカーが無い場合は、ドリルねじで胴縁に固定します。
ドリルねじ固定の場合は1000mm以下の間隔で配置します。

● ブラケットの長さや胴縁位置等は一例です。実際の同質出隅の割付けに合わせて設置してください。

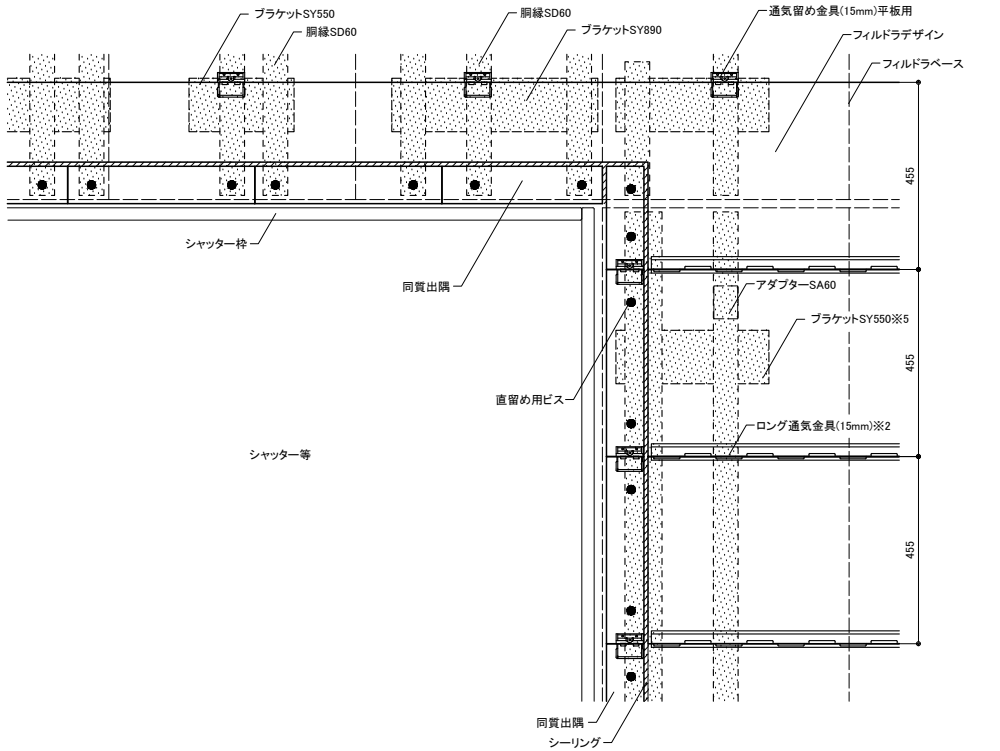

胴縁・フィルドラ・デザイン割付け参考図

ケイミュー株式会社・ケイミューシポレックス株式会社	FIRDOLA	名称	開口部（シャッター）	縮尺	S=1/5(A2)	図番	XXXXXXX
						制定日	2024.10.01