軒下部

※フィルドラ・デザインおよび役物が安定して固定できる
胴縁長さとしてください。

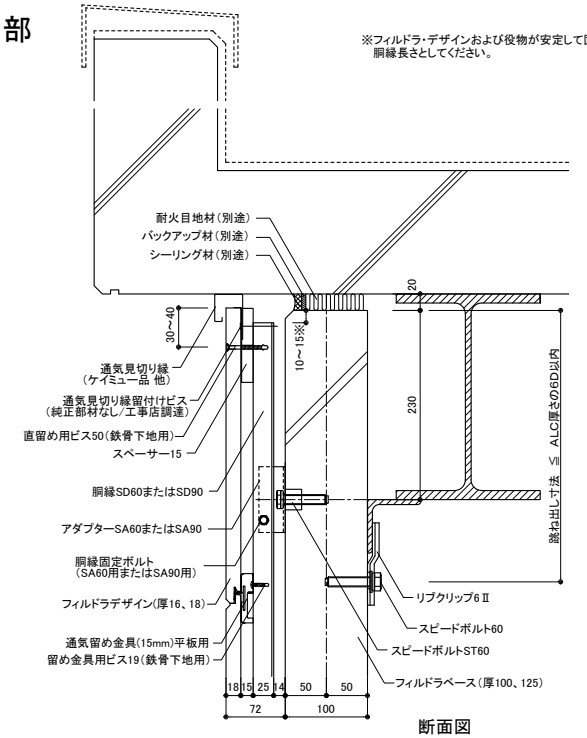

断面図

パラペット部

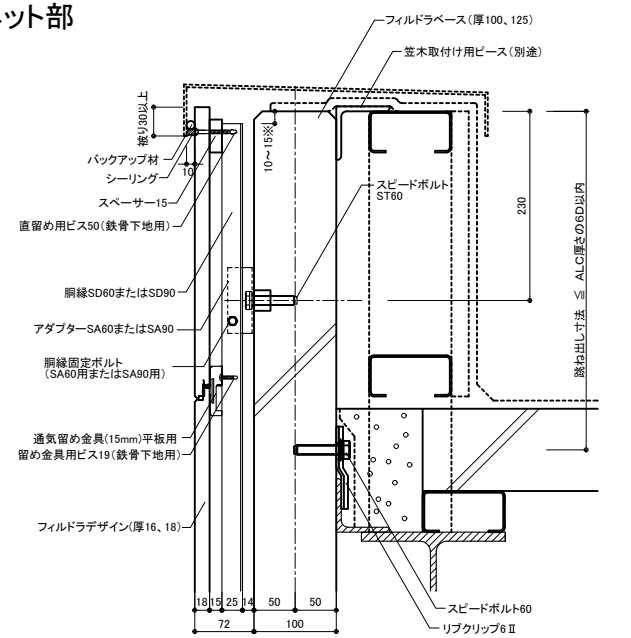

※フィルドラ・デザインおよび役物が安定して固定できる
胴縁長さとしてください。

断面図

梁下部

※ フィルドラ・デザインおよび役物が安定して固定できる胴縁長さとしてください。

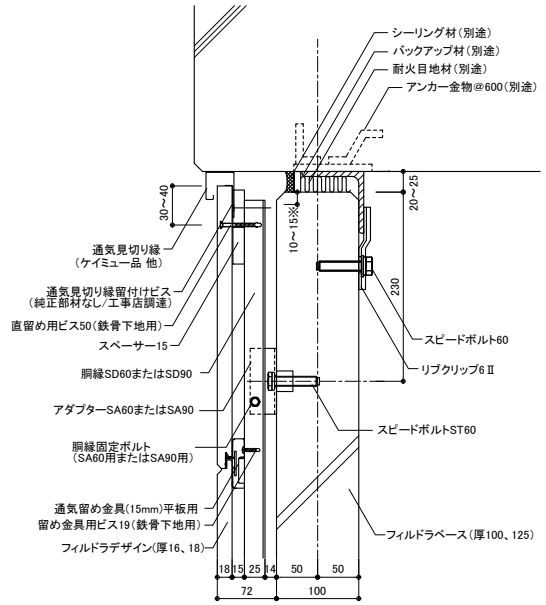

断面図

下がり壁部

※2 フィルドラ・デザインおよび役物が安定して固定できる
胴縁長さとしてください。

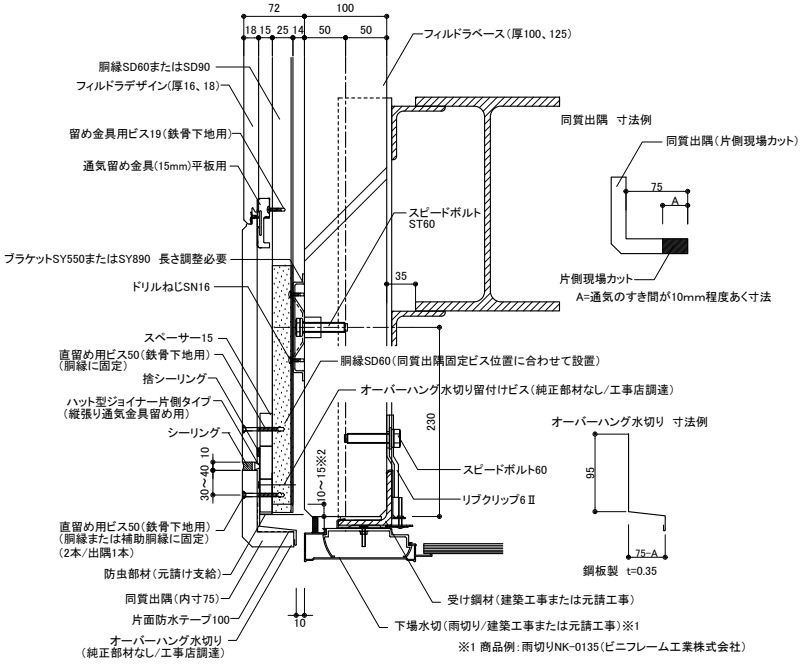

※1 商品例：雨切りNK-0135（ビニフレーム工業株式会社）

断面図

※2 フィルドラ・デザインおよび役物が安定して固定できる
胴縁長さとしてください。

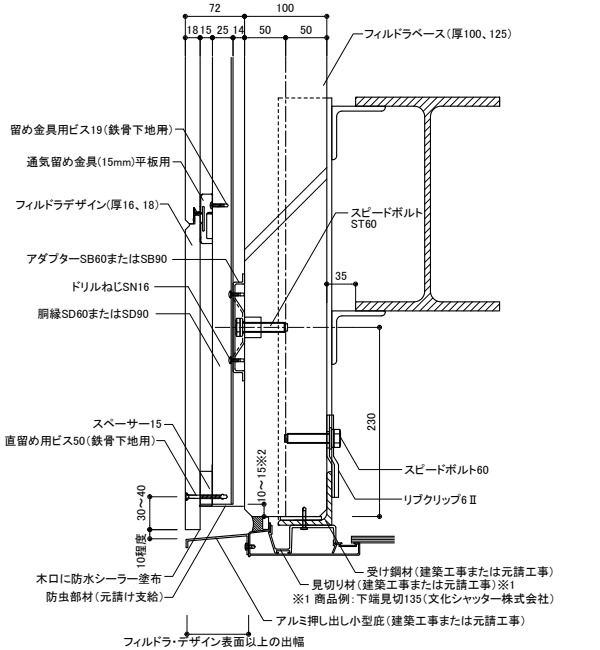

断面図

ケイミュー株式会社・ケイミューシポレックス株式会社	FIRDOLA	名称	軒下部 パラペット部 梁下部 下がり壁部	縮尺 S=1/5(A2)	図番 XXXXXXX 制定日 2024.10.01